BEYER Mietservice KG

MINIKRAN – ELEKTRO/DIESEL MC 168.4 D/E K

- max. Hebehöhe 20,70 m
- max. Tragkraft 3830 kg
- max. Kranspitze-Tragkraft 520 kg (optional)
- Gerätelänge 5,10 m
- Gerätebreite 1,41 m
- Gerätehöhe 1,98 m
- Leergewicht ca. 5.750 kg

geeignet für:

- Industrie • Handwerk • Baugewerbe
- Garten- und Landschaftsbau
- Messebau • Maschinenbau

Vorteile:

- mit Kranspitze max. Hebehöhe 20,70 m
- kompakte Bauweise
- Kombiantrieb für Innen- und Außenbereiche
- hydraulische Abstützung
- geringer Bodendruck
- Drehwinkel 360° endlos • verkranbar

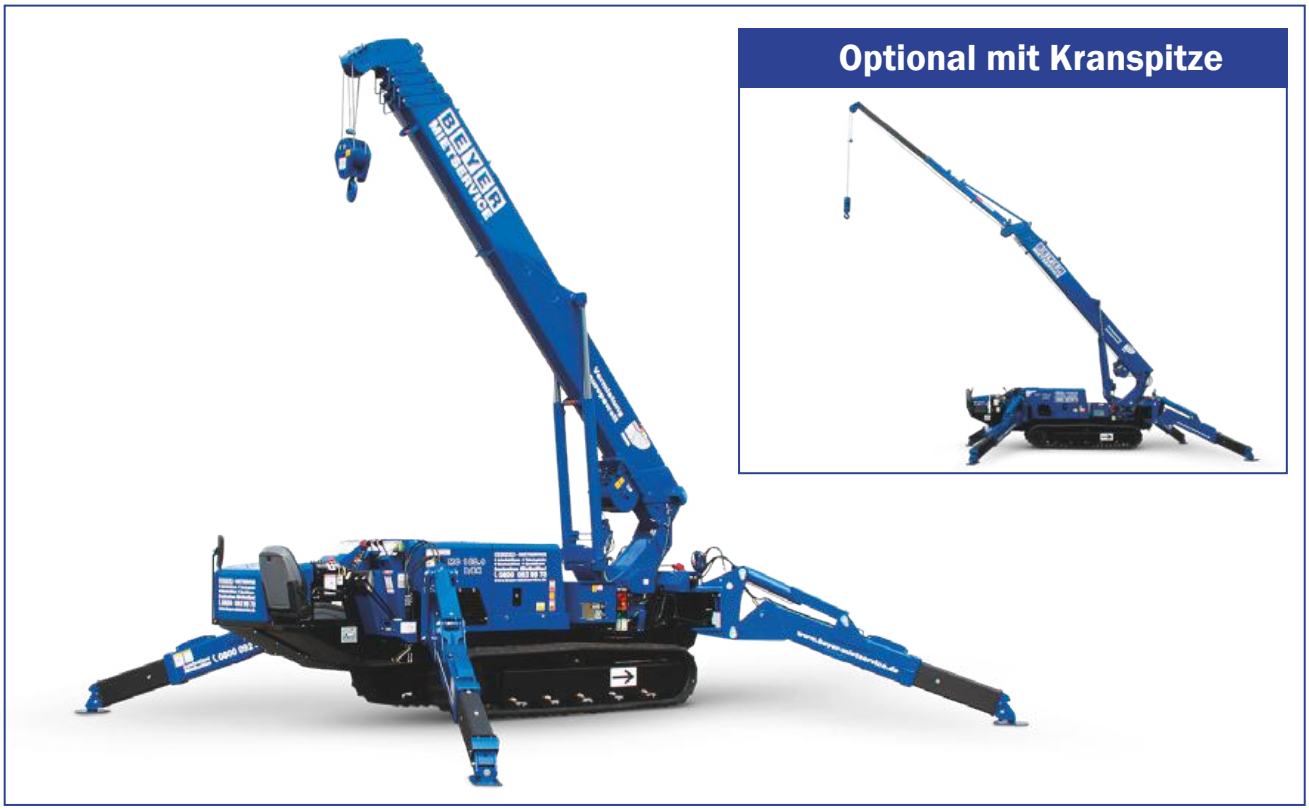

Optional mit Kranspitze

www.beyer-mietservice.de

kostenlose Miethotline 0800 092 99 70

© Beyer-Mietservice KG 2020. Elektronische und sonstige Vervielfältigung, auch auszugsweise, nur mit ausdrücklicher schriftlicher Genehmigung der Beyer-Mietservice KG.
Technische Änderungen vorbehalten. Maßgeblich sind die Daten im Betriebshandbuch. Verbindlich für die Tragfähigkeit sind die am Fahrzeug angebrachten Traglastdiagramme.

BEYER Mietservice KG

MINIKRAN – ELEKTRO/DIESEL MC 168.4 D/E K

max. Tragkraft....(Auslegung von 2,70 m) 3.830 kg
max. Tragkraft Kranspitze (optional).....520 kg

max. Hebehöhe.....16,80 m
max. Arbeitsradius.....16,00 m
Auslegerlänge.....4,73 m bis 16,43 m
Auslegerwinkel.....0 - 80°
Auslegersystem: 1 Hydraulikzylinder + Seilausfahrsystem × 2 fünfseitig, 4 Stufen

Daten mit Kranspitze
max. Hebehöhe..... 20,70 m
max. Arbeitsradius..... 12,50 m
Kranspitzenlänge (eingefahren)..... 2,50 m
Kranspitzenlänge (ausgefahren).....4,50 m

Länge (ohne Kranspitze).....5,10 m
Breite.....1,41 m
Höhe.....1,98 m
Kettenbreite.....0,32 m
Oberkante Mast bis Unterkante Hakenflasche ..... ca. 1.200 mm (max. +/- 50 mm)

Antrieb: Kombiantrieb YANMAR Dieselmotor 3TNV88-PMB / Elektromotor 400 V 160 A
Anschluss.....CEE- Stecker 400V, 16A
Leistung .....21,8kW (29,6 PS) 2400 U/min
Treibstoff.....Diesel (60 l Tank)

Fahrgeschwindigkeit.....vorwärts 0 - 3 km/h

Teleskopiergeschwindigkeit.... 11,70 m/41,3 sec.
Hakengeschwindigkeit.....18,00 m/min (4-fach)
Seilgeschwindigkeit.....72,00 m/min (4-lagig)

Seiltyp.....IWRC 6×WS(26) Ø 8×95m

Drehsystem: Kugellager, Hydraulikmotorantrieb, Schnecken- und Stirnradgetriebe
Drehwinkel .....endlos, 360°
Windensystem: Taumelscheibe, Axialkolbenmotor, Differentialgetriebe, Scheibenbremse

max. Steigfähigkeit.....20°

Abstützung.....hydraulisch

Gesamtgewicht (ohne Kranspitze).....ca. 5.750 kg
Kranspitze.....120 kg
Bodendruck..... 41,9 kpa (0,43 kg/cm²)

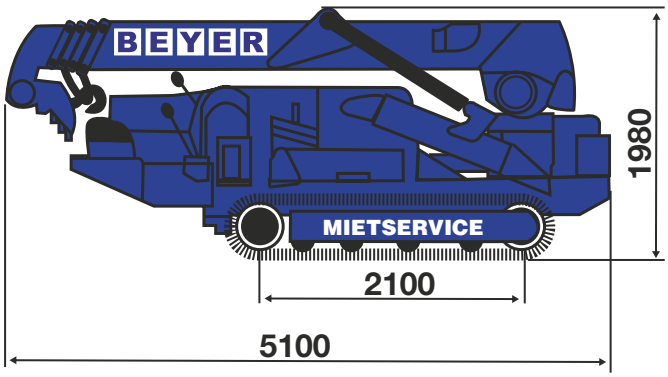

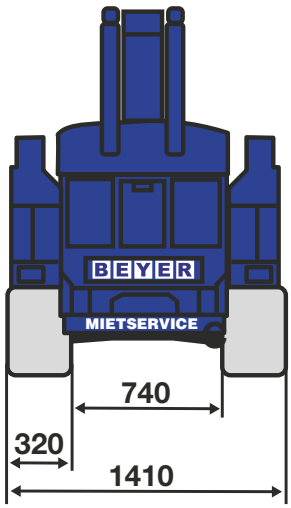

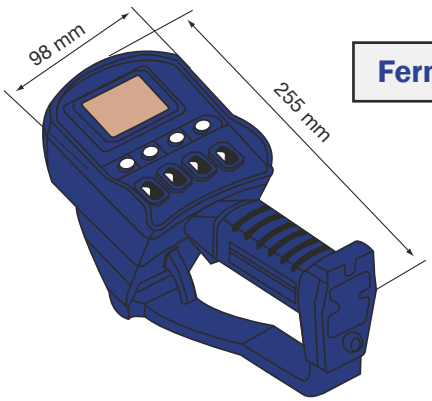

Fernbedienung

© Beyer-Mietservice KG 2020. Elektronische und sonstige Vervielfältigung, auch auszugsweise, nur mit ausdrücklicher schriftlicher Genehmigung der Beyer-Mietservice KG.
Technische Änderungen vorbehalten. Maßgeblich sind die Daten im Betriebshandbuch. Verbindlich für die Tragfähigkeit sind die am Fahrzeug angebrachten Traglastdiagramme.

MINIKRAN – ELEKTRO/DIESEL MC 168.4 D/E K

Sicherheitssystem:
Lastmomentbegrenzung, Auslegerwinkel- und Lastanzeige, hydraulische Sicherheits- und Sperrventile, Hakensicherung, automatische hydr. Scheibenbremse für die Winde, selbsthemmende Bremse für den Drehmotor, Abschaltung der Winde gegen Überdrehen, Nivellierungsanzeige

Standardzubehör:
Fernbedienung
Betriebsstundenzähler
2 Arbeitsleuchten
Hakensicherung

Optionen:
Funkadapter für Kabelfernbedienung

Einsatzbereiche
Durch den Kombiantrieb ist dieser Minikran im Innen- als auch im Aussenbereich einsetzbar. Dank des kräftigen Raupenfahrwerks ist er auch auf schwerem Gelände einsetzbar und bleibt dabei äußerst wendig.Einsatz-Schwerpunkte liegen im Industriebereich, Hochbau, Maschinenbau, Messebau, Holzbau, Garten- und Landschaftsbau, Steinbruch, Glas- und Fassadenbau, Treppen- und Fensterbau, bei Steinmetzbetrieben, Stahlbauarbeiten, Hallenmontagen, Aufstellen/Einrichten von Maschinen und Anlagen, Reparaturarbeiten, Sanierungs- oder Restaurationsarbeiten...

Die Einsatzgebiete sind unbegrenzt!
Durch die superkompakte Bauweise, die minimalen Abmessungen und das geringe Eigengewicht kann der Spezial- Minikran an vielen Orten optimal eingesetzt werden. Dabei verfügt er in jeder Auslage über ausreichend Leistung, um Material und Werkzeug sicher zu befördern.

Handhabung
Die Bedienungshebel ermöglichen eine einfache Handhabung des Kranes. Die zum Lieferumfang gehörende Fernbedienung ist sehr feinfühlig zu bedienen und erlaubt einen leichten Betrieb und eine gute Sicht auf die Last.

Maximale Abstützposition

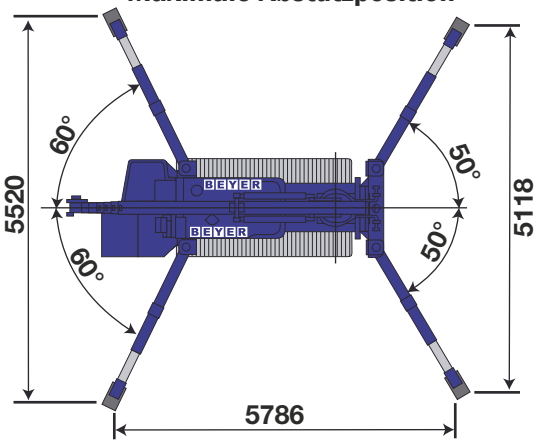

Mittlere Abstützposition

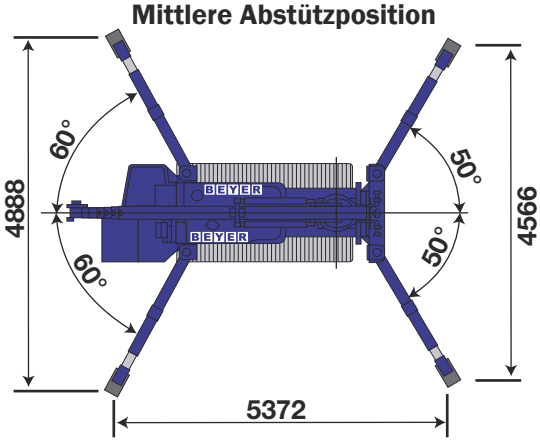

Minimale Abstützposition

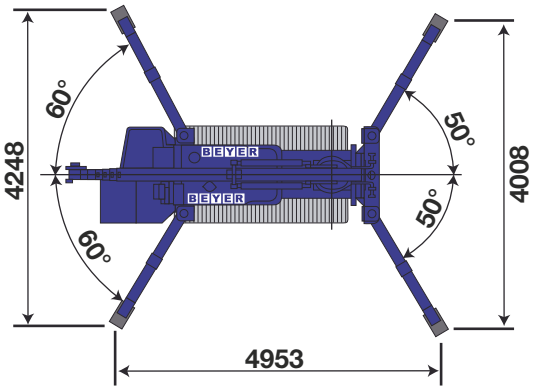

© Beyer-Mietservice KG 2020. Elektronische und sonstige Vervielfältigung, auch auszugsweise, nur mit ausdrücklicher schriftlicher Genehmigung der Beyer-Mietservice KG.
Technische Änderungen vorbehalten. Maßgeblich sind die Daten im Betriebshandbuch. Verbindlich für die Tragfähigkeit sind die am Fahrzeug angebrachten Traglastdiagramme.

MINIKRAN – ELEKTRO/DIESEL MC 168.4 D/E K

mögliche Abstützpositionen vertikal

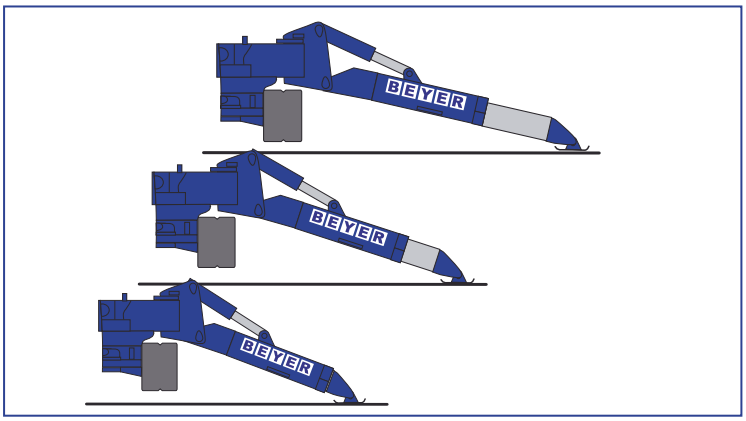

mögliche Abstützposition horizontal

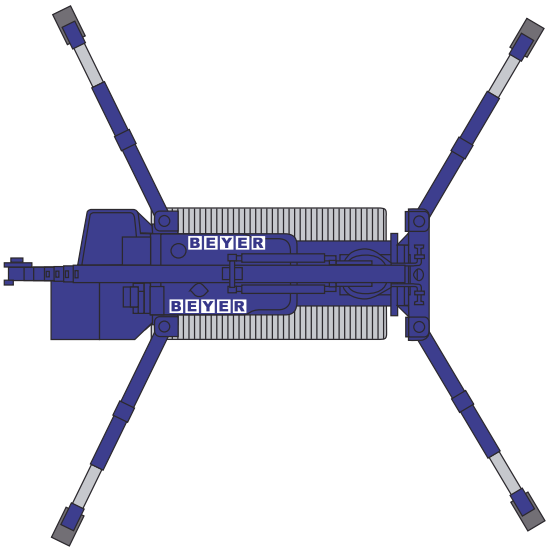

Seillängen

4-fach	2-fach	1-fach
20,50 m	41,00 m	82,00 m

Standardausführung: 4-fach geschoren.

© Beyer-Mietservice KG 2020. Elektronische und sonstige Vervielfältigung, auch auszugsweise, nur mit ausdrücklicher schriftlicher Genehmigung der Beyer-Mietservice KG.
Technische Änderungen vorbehalten. Maßgeblich sind die Daten im Betriebshandbuch. Verbindlich für die Tragfähigkeit sind die am Fahrzeug angebrachten Traglastdiagramme.

BEYER Mietservice KG

MINIKRAN – ELEKTRO/DIESEL MC 168.4 D/E K

Tragkrafttabelle, bei maximaler Abstützposition (4-fach)

Mastdurchbiegung unter Last berücksichtigt, inkl. 30 kg Hakengewicht

BEYER

Grundmast (GM) - 4,73 m Auslegerlänge																
Arbeitsradius	**m**	**<2,70**	**<3,50**	**<4,00**												
Stützen in Maximumstellung	**kg**	*3.830*	*3.030*	*2.580*												
Grundmast (GM) und erste Stufe (TA1) bis 7,68 m Auslegerlänge																
Arbeitsradius	**m**		**<3,50**	**<4,00**	**<5,00**	**<6,00**	**<7,00**	**<7,22**								
Stützen in Maximumstellung	**kg**		*3.030*	*2.580*	*2.030*	*1.680*	*1.380*	*1.330*								
Grundmast (GM) und zweite Stufe (TA2) bis 10,63 m Auslegerlänge																
Arbeitsradius	**m**		**<3,50**	**<4,00**	**<5,00**	**<6,00**	**<7,00**	**<8,00**	**<9,00**	**<10,18**						
Stützen in Maximumstellung	**kg**		*3.030*	*2.580*	*2.030*	*1.680*	*1.380*	*1.130*	*880*	*580*						
Grundmast (GM) und dritte Stufe (TA3) bis 13,53 m Auslegerlänge																
Arbeitsradius	**m**			**<4,00**	**<5,00**	**<6,00**	**<7,00**	**<8,00**	**<9,00**	**<10,00**	**<11,00**	**<12,00**	**<13,09**			
Stützen in Maximumstellung	**kg**			*2.230*	*1.730*	*1.400*	*1.180*	*1.030*	*930*	*830*	*690*	*530*	*430*			
Grundmast (GM) und vierte Stufe (TA4) bis 16,43 m Auslegerlänge																
Arbeitsradius	**m**				**<5,00**	**<6,00**	**<7,00**	**<8,00**	**<9,00**	**<10,00**	**<11,00**	**<12,00**	**<13,00**	**<14,00**	**<15,00**	**<16,00**
Stützen in Maximumstellung	**kg**				*1130*	*910*	*730*	*650*	*600*	*550*	*490*	*440*	*380*	*320*	*260*	*210*

max. Seillänge 20,50 m

Maximum Abstützposition 4-fach geschoren

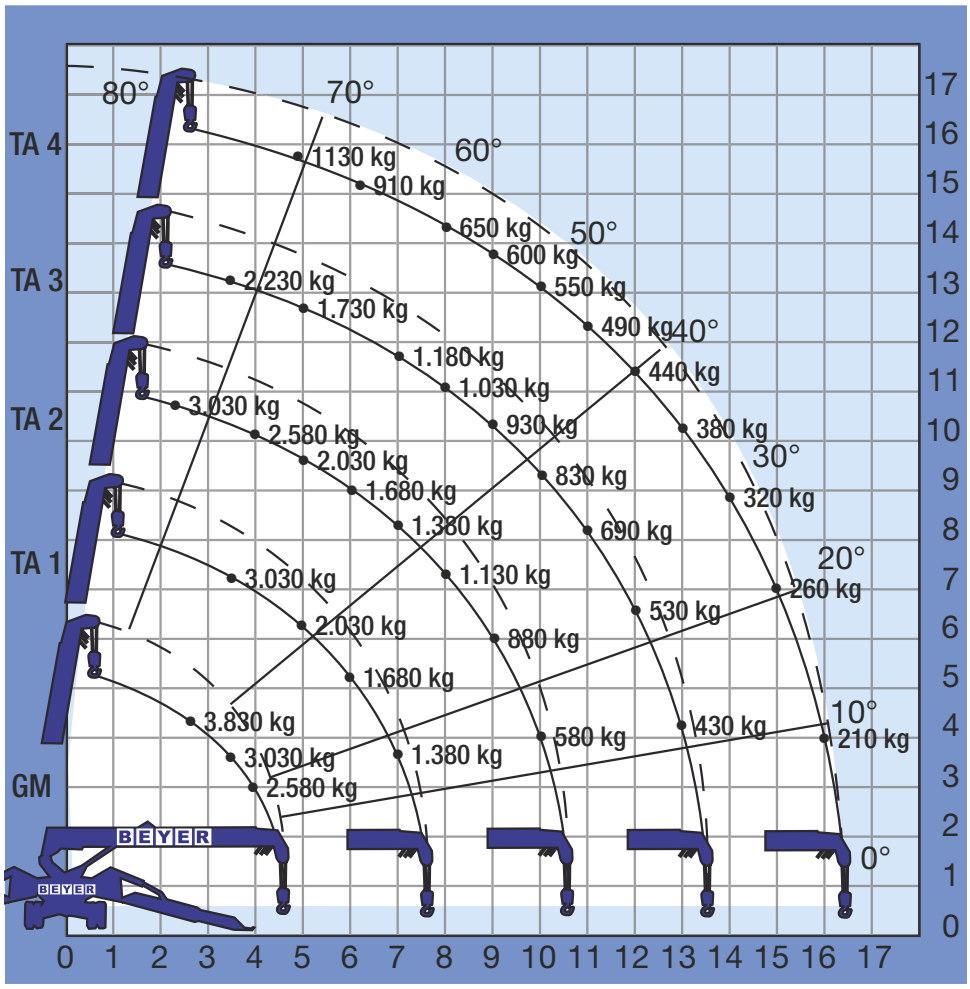

© Beyer-Mietservice KG 2020. Elektronische und sonstige Vervielfältigung, auch auszugsweise, nur mit ausdrücklicher schriftlicher Genehmigung der Beyer-Mietservice KG. Technische Änderungen vorbehalten. Maßgeblich sind die Daten im Betriebshandbuch. Verbindlich für die Tragfähigkeit sind die am Fahrzeug angebrachten Traglastdiagramme.

BEYER Mietservice KG

MINIKRAN – ELEKTRO/DIESEL MC 168.4 D/E K

Tragkrafttabelle, bei mittlere Abstützposition (4-fach)

Mastdurchbiegung unter Last berücksichtigt, inkl. 30 kg Hakengewicht

BEYER

Grundmast (GM) - 4,73 m Auslegerlänge															
Arbeitsradius	**m**	**<2,70**	**<3,50**	**<4,00**											
Stützen in Mittenstellung	**kg**	*3.830*	*3.030*	*2.580*											
Grundmast (GM) und erste Stufe (TA1) bis 7,68 m Auslegerlänge															
Arbeitsradius	**m**		**<3,50**	**<4,00**	**<5,00**	**<6,00**	**<7,00**	**<7,22**							
Stützen in Mittenstellung	**kg**		*3.030*	*2.580*	*1.880*	*1.430*	*1.160*	*1.120*							
Grundmast (GM) und zweite Stufe (TA2) bis 10,63 m Auslegerlänge															
Arbeitsradius	**m**		**<3,50**	**<4,00**	**<5,00**	**<6,00**	**<7,00**	**<8,00**	**<9,00**	**<10,18**					
Stützen in Mittenstellung	**kg**		*3.030*	*2.580*	*1.880*	*1.430*	*1.130*	*800*	*740*	*490*					
Grundmast (GM) und dritte Stufe (TA3) bis 13,53 m Auslegerlänge															
Arbeitsradius	**m**			**<4,00**	**<5,00**	**<6,00**	**<7,00**	**<8,00**	**<9,00**	**<10,00**	**<11,00**	**<12,00**	**<13,09**		
Stützen in Mittenstellung	**kg**			*2.230*	*1.630*	*1.330*	*1.080*	*880*	*730*	*530*	*480*	*430*	*330*		
Grundmast (GM) und vierte Stufe (TA4) bis 16,43 m Auslegerlänge															
Arbeitsradius	**m**				**<5,00**	**<6,00**	**<7,00**	**<8,00**	**<9,00**	**<10,00**	**<11,00**	**<12,00**	**<13,00**	**<14,00**	**<15,00**	**<16,00**
Stützen in Mittenstellung	**kg**				*1130*	*910*	*730*	*630*	*550*	*480*	*430*	*380*	*330*	*280*	*220*	*180*

max. Seillänge 20,50 m

Mittlere Abstützposition 4-fach geschoren

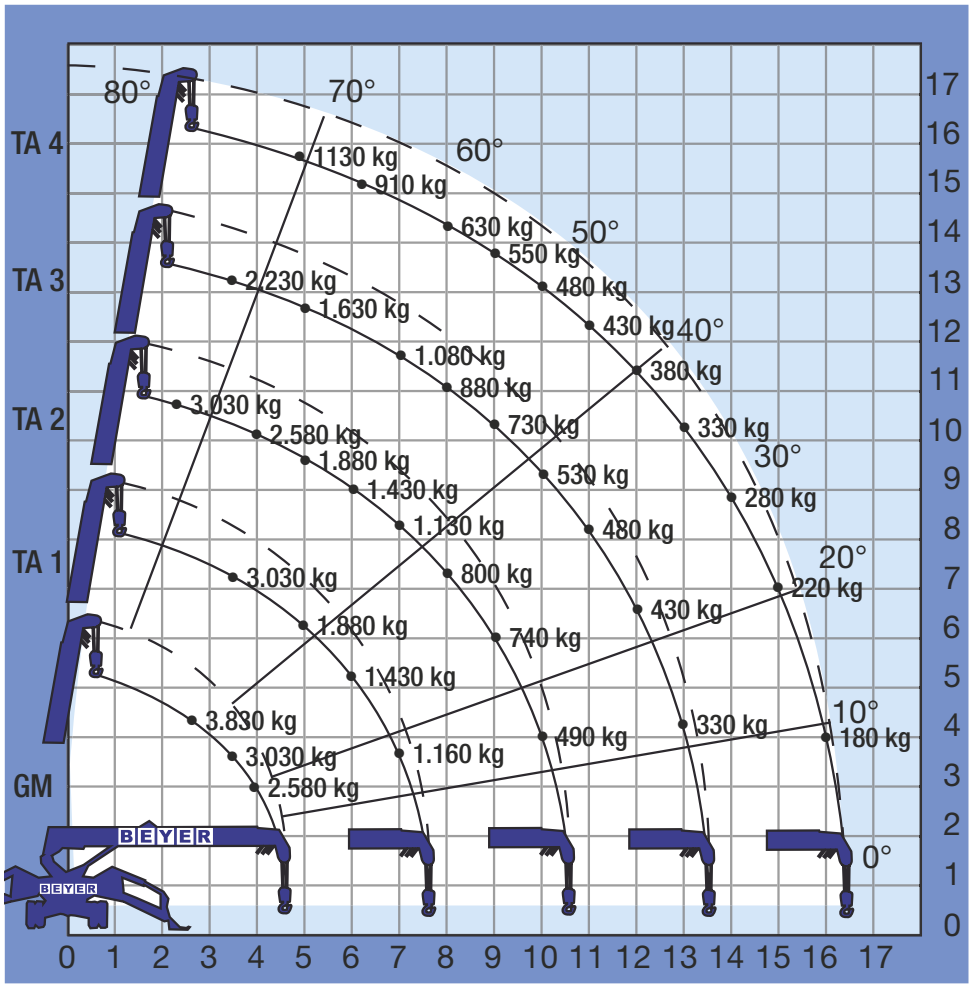

© Beyer-Mietservice KG 2020. Elektronische und sonstige Vervielfältigung, auch auszugsweise, nur mit ausdrücklicher schriftlicher Genehmigung der Beyer-Mietservice KG.
Technische Änderungen vorbehalten. Maßgeblich sind die Daten im Betriebshandbuch. Verbindlich für die Tragfähigkeit sind die am Fahrzeug angebrachten Traglastdiagramme.

BEYER Mietservice KG

MINIKRAN – ELEKTRO/DIESEL MC 168.4 D/E K

Tragkrafttabelle, bei minimaler Abstützposition (4-fach)

Mastdurchbiegung unter Last berücksichtigt, inkl. 30 kg Hakengewicht

BEYER

Grundmast (GM) - 4,73 m Auslegerlänge																
Arbeitsradius	**m**	**<2,70**	**<3,50**	**<4,00**												
Stützen in Minimumstellung	**kg**	*3.830*	*3.030*	*2.580*												
Grundmast (GM) und erste Stufe (TA1) bis 7,68 m Auslegerlänge																
Arbeitsradius	**m**		**<3,50**	**<4,00**	**<5,00**	**<6,00**	**<7,00**	**<7,22**								
Stützen in Minimumstellung	**kg**		*3.030*	*2.580*	*1.680*	*1.180*	*930*	*780*								
Grundmast (GM) und zweite Stufe (TA2) bis 10,63 m Auslegerlänge																
Arbeitsradius	**m**		**<3,50**	**<4,00**	**<5,00**	**<6,00**	**<7,00**	**<8,00**	**<9,00**	**<10,18**						
Stützen in Minimumstellung	**kg**		*3.030*	*2.580*	*1.680*	*1.180*	*880*	*730*	*580*	*400*						
Grundmast (GM) und dritte Stufe (TA3) bis 13,53 m Auslegerlänge																
Arbeitsradius	**m**			**<4,00**	**<5,00**	**<6,00**	**<7,00**	**<8,00**	**<9,00**	**<10,00**	**<11,00**	**<12,00**	**<13,09**			
Stützen in Minimumstellung	**kg**			*2.230*	*1.630*	*1.180*	*830*	*680*	*550*	*430*	*380*	*350*	*310*			
Grundmast (GM) und vierte Stufe (TA4) bis 16,43 m Auslegerlänge																
Arbeitsradius	**m**				**<5,00**	**<6,00**	**<7,00**	**<8,00**	**<9,00**	**<10,00**	**<11,00**	**<12,00**	**<13,00**	**<14,00**	**<15,00**	**<16,00**
Stützen in Minimumstellung	**kg**				*1130*	*880*	*730*	*530*	*450*	*420*	*370*	*330*	*280*	*240*	*190*	*150*

max. Seillänge 20,50 m

Minimum Abstützposition 4-fach geschoren

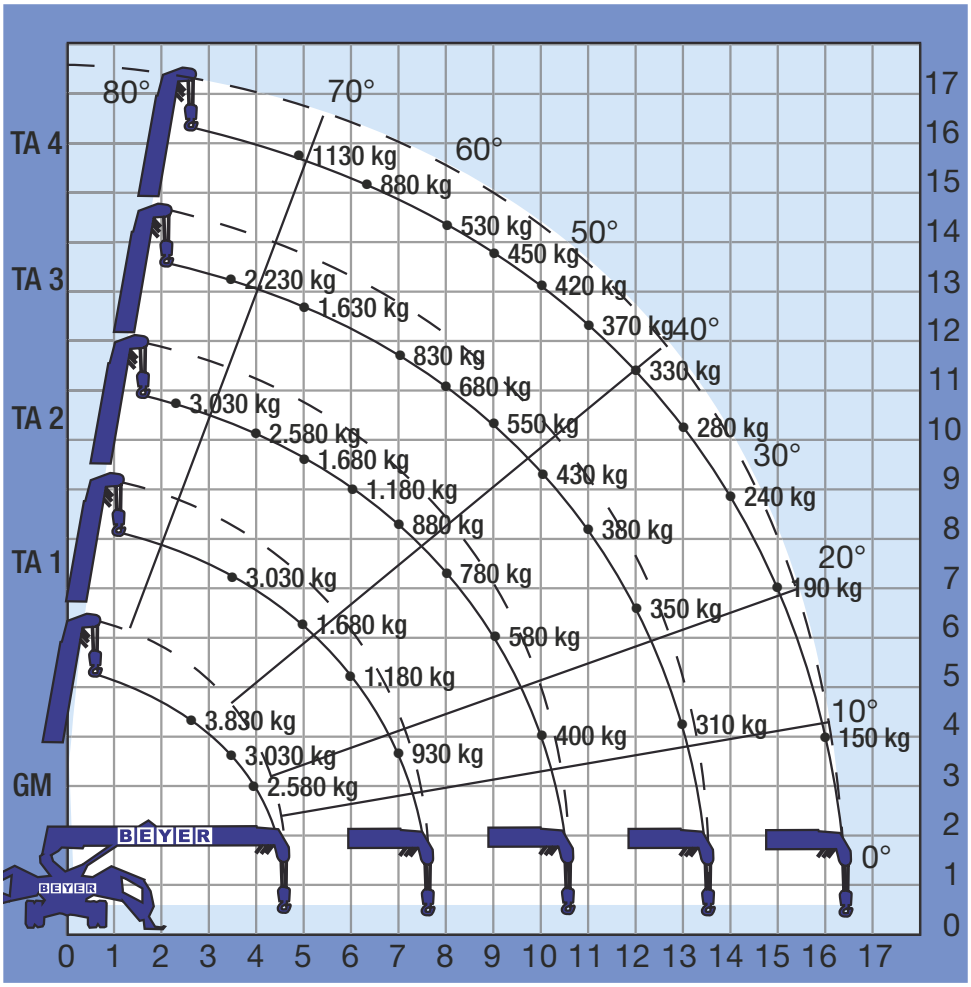

© Beyer-Mietservice KG 2020. Elektronische und sonstige Vervielfältigung, auch auszugsweise, nur mit ausdrücklicher schriftlicher Genehmigung der Beyer-Mietservice KG.
Technische Änderungen vorbehalten. Maßgeblich sind die Daten im Betriebshandbuch. Verbindlich für die Tragfähigkeit sind die am Fahrzeug angebrachten Traglastdiagramme.

MINIKRAN – ELEKTRO/DIESEL MC 168.4 D/E K

Hebehöhe beim Fahren mit angehobener Last

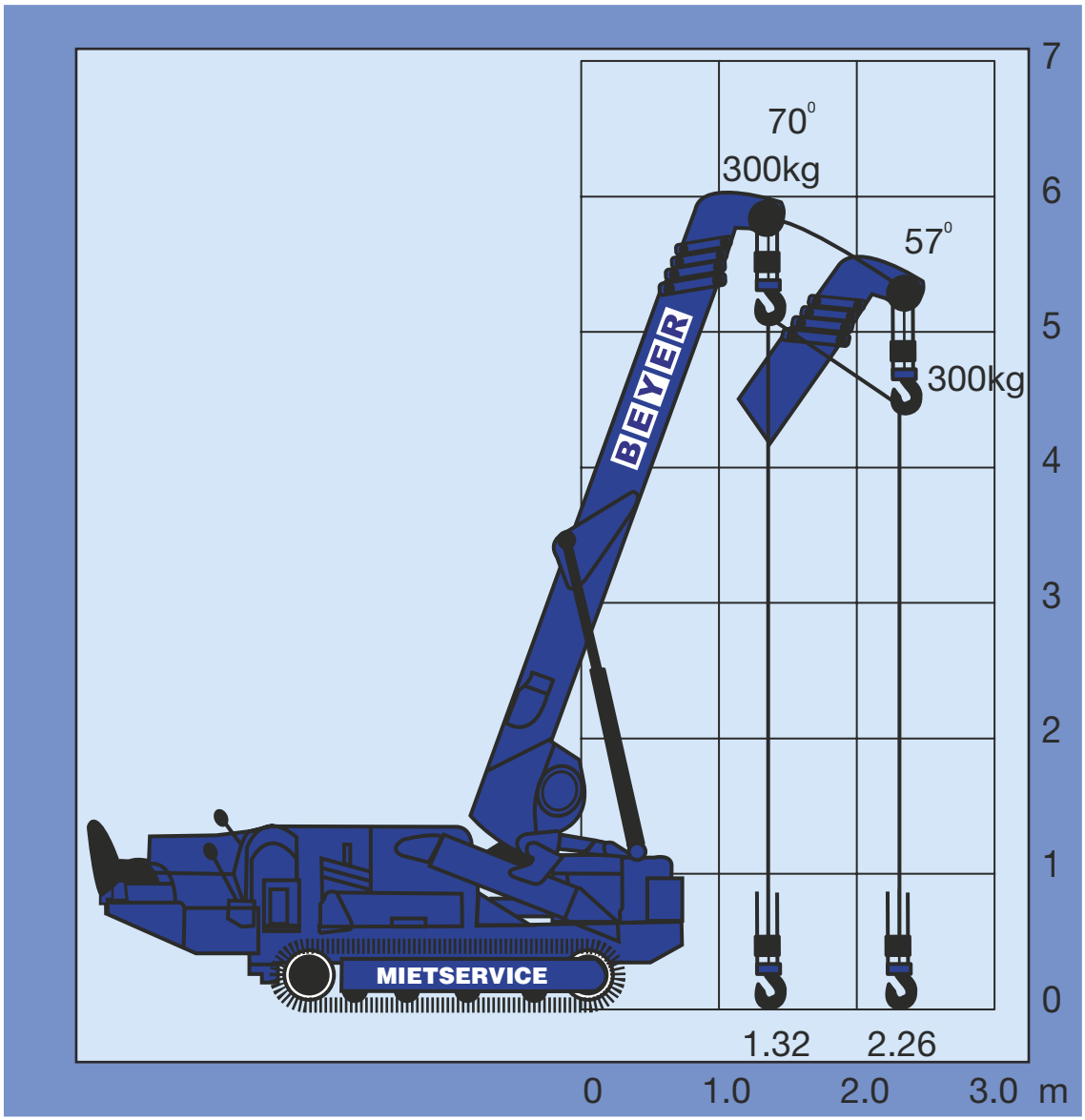

Bei Aufhebe- und Tragearbeiten befolgen Sie diese Regeln, damit die Maschine nicht umkippt.

1. Nicht über eine Neigung oder weichen oder unebenen Boden fahren.
2. Nicht schwenken. Vermeiden Sie beim Anhalten und Anfahren plötzlich Bewegungen.
3. Wenn Sie mit einer Last fahren, halten Sie sie so dicht wie möglich über dem Boden.
4. Wenn die Last schwingt, halten Sie an, bis die Last still hängt.

© Beyer-Mietservice KG 2020. Elektronische und sonstige Vervielfältigung, auch auszugsweise, nur mit ausdrücklicher schriftlicher Genehmigung der Beyer-Mietservice KG. Technische Änderungen vorbehalten. Maßgeblich sind die Daten im Betriebshandbuch. Verbindlich für die Tragfähigkeit sind die am Fahrzeug angebrachten Traglastdiagramme.

BEYER Mietservice KG

MINIKRAN – ELEKTRO/DIESEL MC 168.4 D/E K

Tragkrafttabelle, MC 168.4 – bei maximaler Abstützposition (2-fach)

Mastdurchbiegung unter Last berücksichtigt, inkl. 30 kg Hakengewicht

BEYER

Grundmast (GM) - 4,73 m Auslegerlänge																
Arbeitsradius	m	<2,70	<3,50	<4,00												
Stützen in Maximumstellung	kg	1.915	1.515	1.290												
Grundmast (GM) und erste Stufe (TA1) bis 7,68 m Auslegerlänge																
Arbeitsradius	m		<3,50	<4,00	<5,00	<6,00	<7,00	<7,22								
Stützen in Maximumstellung	kg		1.515	1.290	1.015	840	690	665								
Grundmast (GM) und zweite Stufe (TA2) bis 10,63 m Auslegerlänge																
Arbeitsradius	m		<3,50	<4,00	<5,00	<6,00	<7,00	<8,00	<9,00	<10,18						
Stützen in Maximumstellung	kg		1.515	1.290	1.015	840	690	565	440	290						
Grundmast (GM) und dritte Stufe (TA3) bis 13,53 m Auslegerlänge																
Arbeitsradius	m			<4,00	<5,00	<6,00	<7,00	<8,00	<9,00	<10,00	<11,00	<12,00	<13,09			
Stützen in Maximumstellung	kg			1.115	865	700	590	515	465	415	345	265	215			
Grundmast (GM) und vierte Stufe (TA4) bis 16,43 m Auslegerlänge																
Arbeitsradius	m				<5,00	<6,00	<7,00	<8,00	<9,00	<10,00	<11,00	<12,00	<13,00	<14,00	<15,00	<16,00
Stützen in Maximumstellung	kg				565	455	365	325	300	275	245	220	190	160	130	105

max. Seillänge 41,00 m

Maximum Abstützposition 2-fach geschoren

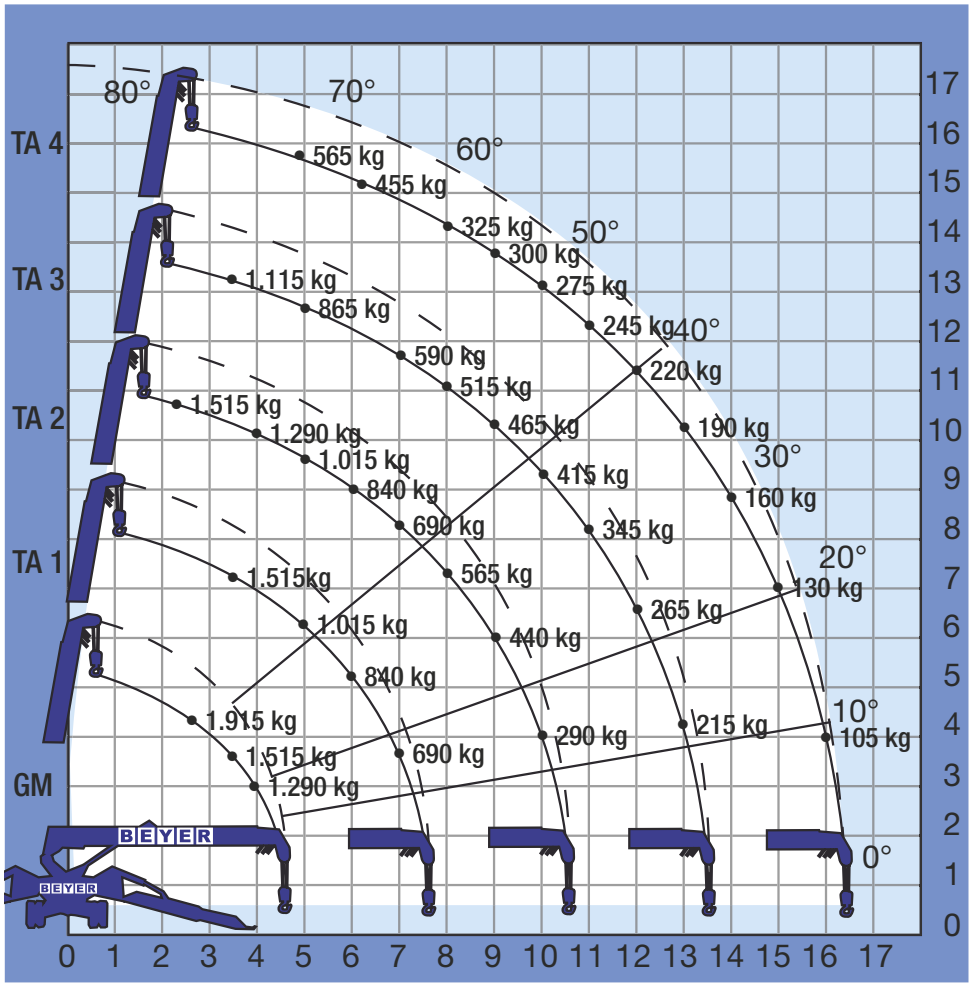

© Beyer-Mietservice KG 2020. Elektronische und sonstige Vervielfältigung, auch auszugsweise, nur mit ausdrücklicher schriftlicher Genehmigung der Beyer-Mietservice KG.
Technische Änderungen vorbehalten. Maßgeblich sind die Daten im Betriebshandbuch. Verbindlich für die Tragfähigkeit sind die am Fahrzeug angebrachten Traglastdiagramme.

BEYER Mietservice KG

MINIKRAN – ELEKTRO/DIESEL MC 168.4 D/E K

Tragkrafttabelle, bei mittlere Abstützposition (2-fach)

Mastdurchbiegung unter Last berücksichtigt, inkl. 30 kg Hakengewicht

BEYER

Grundmast (GM) - 4,73 m Auslegerlänge															
Arbeitsradius	**m**	**<2,70**	**<3,50**	**<4,00**											
Stützen in Mittenstellung	**kg**	*1.915*	*1.515*	*1.290*											
Grundmast (GM) und erste Stufe (TA1) bis 7,68 m Auslegerlänge															
Arbeitsradius	**m**		**<3,50**	**<4,00**	**<5,00**	**<6,00**	**<7,00**	**<7,22**							
Stützen in Mittenstellung	**kg**		*1.515*	*1.290*	*940*	*715*	*580*	*560*							
Grundmast (GM) und zweite Stufe (TA2) bis 10,63 m Auslegerlänge															
Arbeitsradius	**m**		**<3,50**	**<4,00**	**<5,00**	**<6,00**	**<7,00**	**<8,00**	**<9,00**	**<10,18**					
Stützen in Mittenstellung	**kg**		*1.515*	*1.290*	*940*	*715*	*565*	*400*	*370*	*245*					
Grundmast (GM) und dritte Stufe (TA3) bis 13,53 m Auslegerlänge															
Arbeitsradius	**m**			**<4,00**	**<5,00**	**<6,00**	**<7,00**	**<8,00**	**<9,00**	**<10,00**	**<11,00**	**<12,00**	**<13,09**		
Stützen in Mittenstellung	**kg**			*1.115*	*815*	*665*	*540*	*440*	*365*	*265*	*240*	*215*	*165*		
Grundmast (GM) und vierte Stufe (TA4) bis 16,43 m Auslegerlänge															
Arbeitsradius	**m**				**<5,00**	**<6,00**	**<7,00**	**<8,00**	**<9,00**	**<10,00**	**<11,00**	**<12,00**	**<13,00**	**<14,00**	**<15,00**	**<16,00**
Stützen in Mittenstellung	**kg**				*565*	*455*	*365*	*315*	*275*	*240*	*215*	*190*	*165*	*140*	*110*	*90*

max. Seillänge 41,00 m

Mittlere Abstützposition 2-fach geschoren

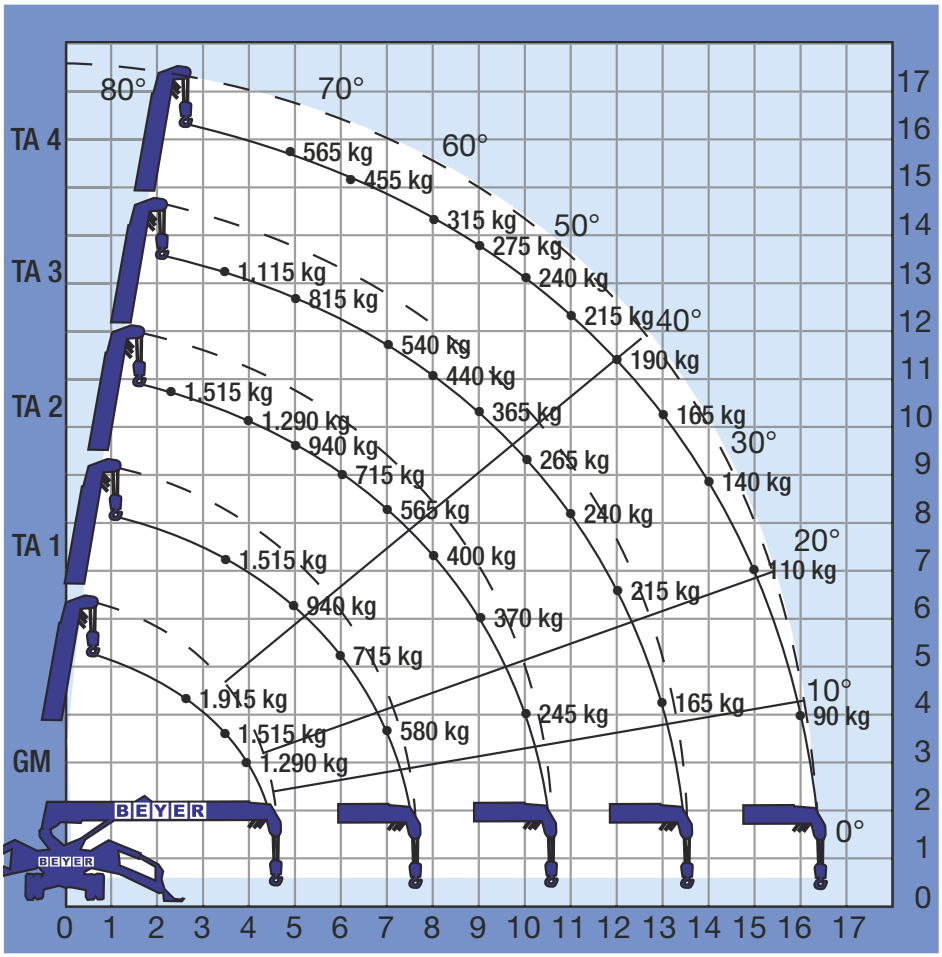

© Beyer-Mietservice KG 2020. Elektronische und sonstige Vervielfältigung, auch auszugsweise, nur mit ausdrücklicher schriftlicher Genehmigung der Beyer-Mietservice KG.
Technische Änderungen vorbehalten. Maßgeblich sind die Daten im Betriebshandbuch. Verbindlich für die Tragfähigkeit sind die am Fahrzeug angebrachten Traglastdiagramme.

BEYER Mietservice KG

MINIKRAN – ELEKTRO/DIESEL MC 168.4 D/E K

Tragkrafttabelle, bei minimaler Abstützposition (2-fach)

Mastdurchbiegung unter Last berücksichtigt, inkl. 30 kg Hakengewicht

BEYER

Grundmast (GM) - 4,73 m Auslegerlänge															
Arbeitsradius	**m**	**<2,70**	**<3,50**	**<4,00**											
Stützen in Minimumstellung	**kg**	*1.915*	*1.515*	*1.290*											
Grundmast (GM) und erste Stufe (TA1) bis 7,68 m Auslegerlänge															
Arbeitsradius	**m**		**<3,50**	**<4,00**	**<5,00**	**<6,00**	**<7,00**	**<7,22**							
Stützen in Minimumstellung	**kg**		*1.515*	*1.290*	*840*	*590*	*465*	*390*							
Grundmast (GM) und zweite Stufe (TA2) bis 10,63 m Auslegerlänge															
Arbeitsradius	**m**		**<3,50**	**<4,00**	**<5,00**	**<6,00**	**<7,00**	**<8,00**	**<9,00**	**<10,18**					
Stützen in Minimumstellung	**kg**		*1.515*	*1.290*	*840*	*590*	*440*	*365*	*290*	*200*					
Grundmast (GM) und dritte Stufe (TA3) bis 13,53 m Auslegerlänge															
Arbeitsradius	**m**			**<4,00**	**<5,00**	**<6,00**	**<7,00**	**<8,00**	**<9,00**	**<10,00**	**<11,00**	**<12,00**	**<13,09**		
Stützen in Minimumstellung	**kg**			*1.115*	*815*	*590*	*415*	*340*	*275*	*215*	*190*	*175*	*155*		
Grundmast (GM) und vierte Stufe (TA4) bis 16,43 m Auslegerlänge															
Arbeitsradius	**m**				**<5,00**	**<6,00**	**<7,00**	**<8,00**	**<9,00**	**<10,00**	**<11,00**	**<12,00**	**<13,00**	**<14,00**	**<15,00**	**<16,00**
Stützen in Minimumstellung	**kg**				*565*	*440*	*365*	*265*	*225*	*210*	*185*	*165*	*140*	*120*	*95*	*75*

max. Seillänge 41,00 m

Minimum Abstützposition 2-fach geschoren

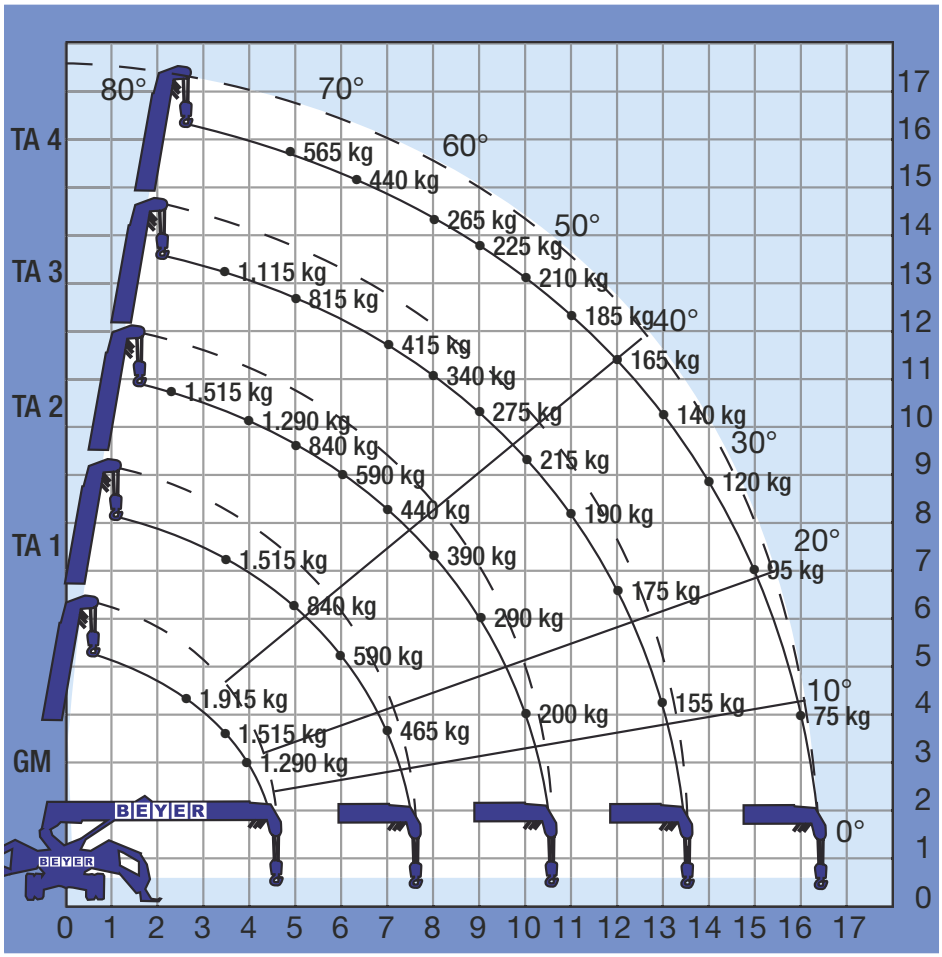

© Beyer-Mietservice KG 2020. Elektronische und sonstige Vervielfältigung, auch auszugsweise, nur mit ausdrücklicher schriftlicher Genehmigung der Beyer-Mietservice KG.
Technische Änderungen vorbehalten. Maßgeblich sind die Daten im Betriebshandbuch. Verbindlich für die Tragfähigkeit sind die am Fahrzeug angebrachten Traglastdiagramme.

BEYER Mietservice KG

MINIKRAN – ELEKTRO/DIESEL MC 168.4 D/E K

Tragkrafttabelle, bei maximaler Abstützposition (1-fach)

Mastdurchbiegung unter Last berücksichtigt, inkl. 30 kg Hakengewicht

BEYER

Grundmast (GM) - 4,73 m Auslegerlänge															
Arbeitsradius	**m**	**<2,70**	**<3,50**	**<4,00**											
Stützen in Maximumstellung	**kg**	*957,5*	*757,5*	*645*											
Grundmast (GM) und erste Stufe (TA1) bis 7,68 m Auslegerlänge															
Arbeitsradius	**m**		**<3,50**	**<4,00**	**<5,00**	**<6,00**	**<7,00**	**<7,22**							
Stützen in Maximumstellung	**kg**		*757,5*	*645*	*507,5*	*420*	*345*	*332,5*							
Grundmast (GM) und zweite Stufe (TA2) bis 10,63 m Auslegerlänge															
Arbeitsradius	**m**		**<3,50**	**<4,00**	**<5,00**	**<6,00**	**<7,00**	**<8,00**	**<9,00**	**<10,18**					
Stützen in Maximumstellung	**kg**		*757,5*	*645*	*507,5*	*420*	*345*	*282,5*	*220*	*145*					
Grundmast (GM) und dritte Stufe (TA3) bis 13,53 m Auslegerlänge															
Arbeitsradius	**m**			**<4,00**	**<5,00**	**<6,00**	**<7,00**	**<8,00**	**<9,00**	**<10,00**	**<11,00**	**<12,00**	**<13,09**		
Stützen in Maximumstellung	**kg**			*557,5*	*432,5*	*350*	*295*	*257,5*	*232,5*	*207,5*	*172,5*	*132,5*	*107,5*		
Grundmast (GM) und vierte Stufe (TA4) bis 16,43 m Auslegerlänge															
Arbeitsradius	**m**				**<5,00**	**<6,00**	**<7,00**	**<8,00**	**<9,00**	**<10,00**	**<11,00**	**<12,00**	**<13,00**	**<14,00**	**<15,00**	**<16,00**
Stützen in Maximumstellung	**kg**				*282,5*	*227,5*	*182,5*	*162,5*	*150*	*137,5*	*122,5*	*110*	*95*	*80*	*65*	*52,5*

max. Seillänge 82,00 m

Maximum Abstützposition 1-fach geschoren

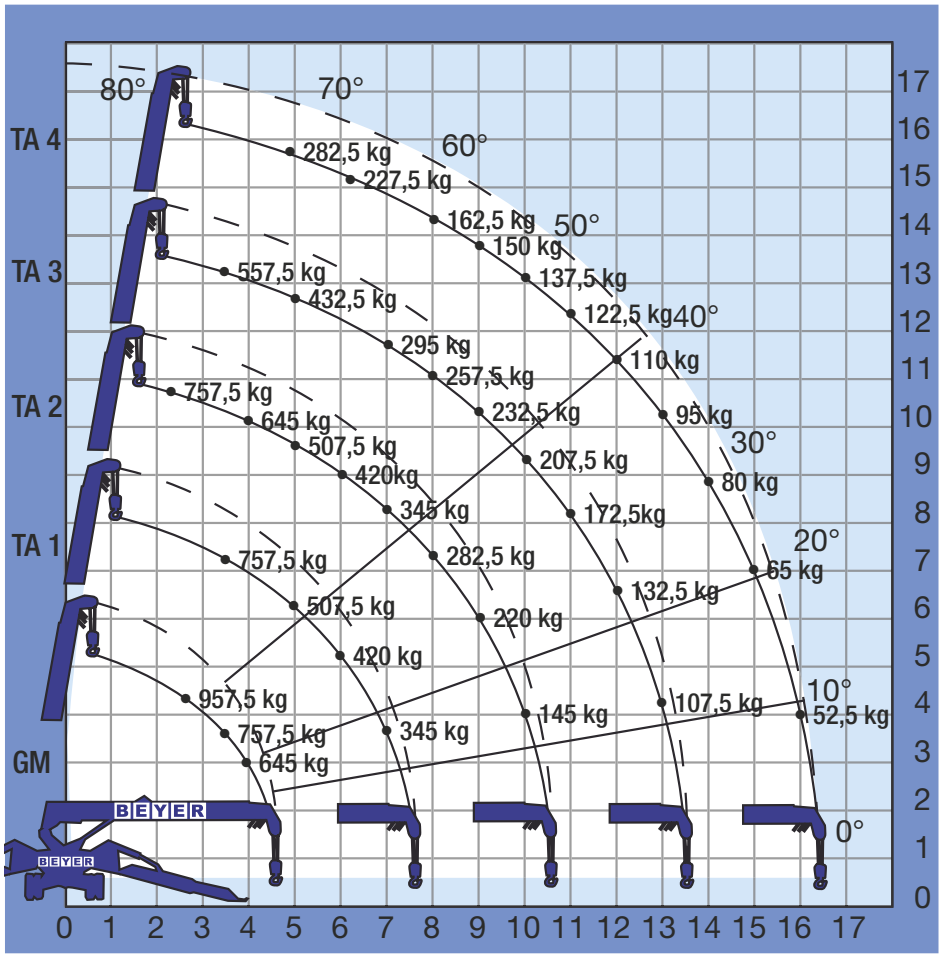

© Beyer-Mietservice KG 2020. Elektronische und sonstige Vervielfältigung, auch auszugsweise, nur mit ausdrücklicher schriftlicher Genehmigung der Beyer-Mietservice KG.
Technische Änderungen vorbehalten. Maßgeblich sind die Daten im Betriebshandbuch. Verbindlich für die Tragfähigkeit sind die am Fahrzeug angebrachten Traglastdiagramme.

BEYER Mietservice KG

MINIKRAN – ELEKTRO/DIESEL MC 168.4 D/E K

Tragkrafttabelle, bei mittlere Abstützposition (1-fach)

Mastdurchbiegung unter Last berücksichtigt, inkl. 30 kg Hakengewicht

BEYER

Grundmast (GM) - 4,73 m Auslegerlänge															
Arbeitsradius	**m**	**<2,70**	**<3,50**	**<4,00**											
Stützen in Mittenstellung	**kg**	*957,5*	*957,5*	*645*											
Grundmast (GM) und erste Stufe (TA1) bis 7,68 m Auslegerlänge															
Arbeitsradius	**m**		**<3,50**	**<4,00**	**<5,00**	**<6,00**	**<7,00**	**<7,22**							
Stützen in Mittenstellung	**kg**		*957,5*	*645*	*470*	*357,5*	*290*	*280*							
Grundmast (GM) und zweite Stufe (TA2) bis 10,63 m Auslegerlänge															
Arbeitsradius	**m**		**<3,50**	**<4,00**	**<5,00**	**<6,00**	**<7,00**	**<8,00**	**<9,00**	**<10,18**					
Stützen in Mittenstellung	**kg**		*957,5*	*645*	*470*	*357,5*	*282,5*	*200*	*185*	*122,5*					
Grundmast (GM) und dritte Stufe (TA3) bis 13,53 m Auslegerlänge															
Arbeitsradius	**m**			**<4,00**	**<5,00**	**<6,00**	**<7,00**	**<8,00**	**<9,00**	**<10,00**	**<11,00**	**<12,00**	**<13,09**		
Stützen in Mittenstellung	**kg**			*557,5*	*407,5*	*332,5*	*270*	*220*	*182,5*	*132,5*	*120*	*107,5*	*82,5*		
Grundmast (GM) und vierte Stufe (TA4) bis 16,43 m Auslegerlänge															
Arbeitsradius	**m**				**<5,00**	**<6,00**	**<7,00**	**<8,00**	**<9,00**	**<10,00**	**<11,00**	**<12,00**	**<13,00**	**<14,00**	**<15,00**	**<16,00**
Stützen in Mittenstellung	**kg**				*282,5*	*227,5*	*182,5*	*157,5*	*137,5*	*120*	*107,5*	*95*	*82,5*	*70*	*55*	*45*

max. Seillänge 82,00 m

Mittlere Abstützposition 1-fach geschoren

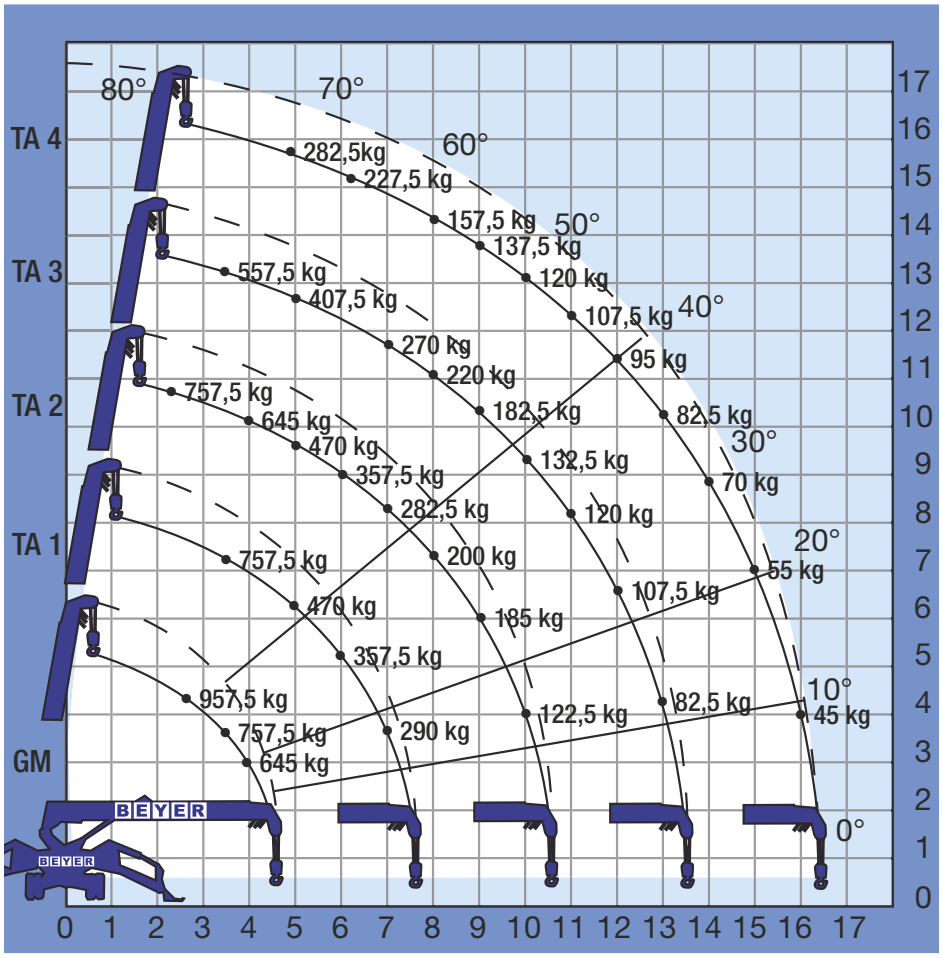

© Beyer-Mietservice KG 2020. Elektronische und sonstige Vervielfältigung, auch auszugsweise, nur mit ausdrücklicher schriftlicher Genehmigung der Beyer-Mietservice KG. Technische Änderungen vorbehalten. Maßgeblich sind die Daten im Betriebshandbuch. Verbindlich für die Tragfähigkeit sind die am Fahrzeug angebrachten Traglastdiagramme.

BEYER Mietservice KG

MINIKRAN – ELEKTRO/DIESEL MC 168.4 D/E K

Tragkrafttabelle, bei minimaler Abstützposition (1-fach)

Mastdurchbiegung unter Last berücksichtigt, inkl. 30 kg Hakengewicht

BEYER

Grundmast (GM) - 4,73 m Auslegerlänge															
Arbeitsradius	**m**	**<2,70**	**<3,50**	**<4,00**											
Stützen in Minimumstellung	**kg**	*957,5*	*757,5*	*645*											
Grundmast (GM) und erste Stufe (TA1) bis 7,68 m Auslegerlänge															
Arbeitsradius	**m**		**<3,50**	**<4,00**	**<5,00**	**<6,00**	**<7,00**	**<7,22**							
Stützen in Minimumstellung	**kg**		*757,5*	*645*	*420*	*295*	*232,5*	*195*							
Grundmast (GM) und zweite Stufe (TA2) bis 10,63 m Auslegerlänge															
Arbeitsradius	**m**		**<3,50**	**<4,00**	**<5,00**	**<6,00**	**<7,00**	**<8,00**	**<9,00**	**<10,18**					
Stützen in Minimumstellung	**kg**		*757,5*	*645*	*420*	*295*	*220*	*182,5*	*145*	*100*					
Grundmast (GM) und dritte Stufe (TA3) bis 13,53 m Auslegerlänge															
Arbeitsradius	**m**			**<4,00**	**<5,00**	**<6,00**	**<7,00**	**<8,00**	**<9,00**	**<10,00**	**<11,00**	**<12,00**	**<13,09**		
Stützen in Minimumstellung	**kg**			*557,5*	*407,5*	*295*	*207,5*	*170*	*137,5*	*107,5*	*95*	*87,5*	*77,5*		
Grundmast (GM) und vierte Stufe (TA4) bis 16,43 m Auslegerlänge															
Arbeitsradius	**m**				**<5,00**	**<6,00**	**<7,00**	**<8,00**	**<9,00**	**<10,00**	**<11,00**	**<12,00**	**<13,00**	**<14,00**	**<15,00**	**<16,00**
Stützen in Minimumstellung	**kg**				*282,5*	*220*	*182,5*	*132,5*	*112,5*	*105*	*92,5*	*82,5*	*70*	*60*	*47,5*	*37,5*

max. Seillänge 82,00 m

Minimum Abstützposition 1-fach geschoren

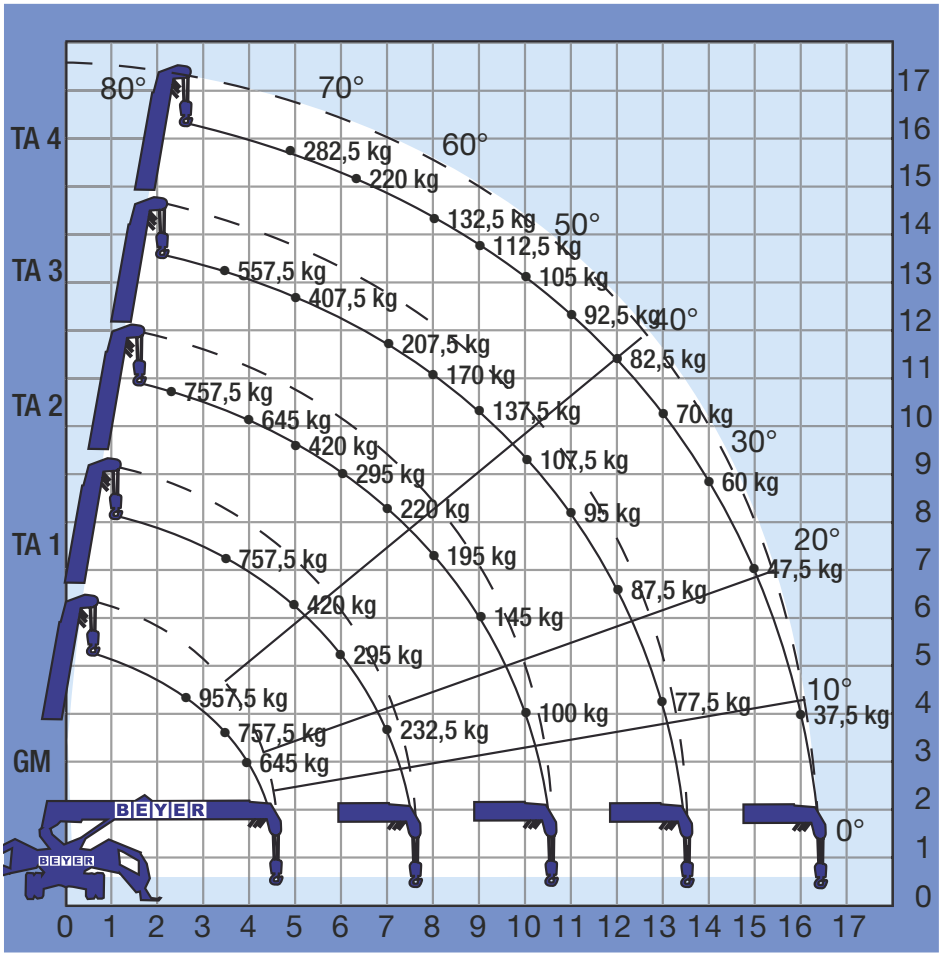

© Beyer-Mietservice KG 2020. Elektronische und sonstige Vervielfältigung, auch auszugsweise, nur mit ausdrücklicher schriftlicher Genehmigung der Beyer-Mietservice KG.
Technische Änderungen vorbehalten. Maßgeblich sind die Daten im Betriebshandbuch. Verbindlich für die Tragfähigkeit sind die am Fahrzeug angebrachten Traglastdiagramme.

MINIKRAN – ELEKTRO/DIESEL MC 168.4 D/E K

Tragkrafttabelle

Tragkrafttabelle für Kranspitze

Bruttonennlast umfasst die Masse des Hebezeugs (Haken 20 kg)

Bruttonennlasttabelle	
Auslegerwinkel	**Bruttonennlast**
72° und größer	520 kg
69°	420 kg
66°	320 kg
63°	250 kg
60°	220 kg
55°	170 kg

Das Diagramm für Arbeits radius und Hebehöhe zeigt die Beziehung zwischen Arbeitsradius dieser Maschine, Auslegerwinkel und Hebehöhe über Grund, wenn kein Gegenstand gehoben wird. In diesem Diagramm wird die Aus legerdurchbiegung nicht berücksichtigt.

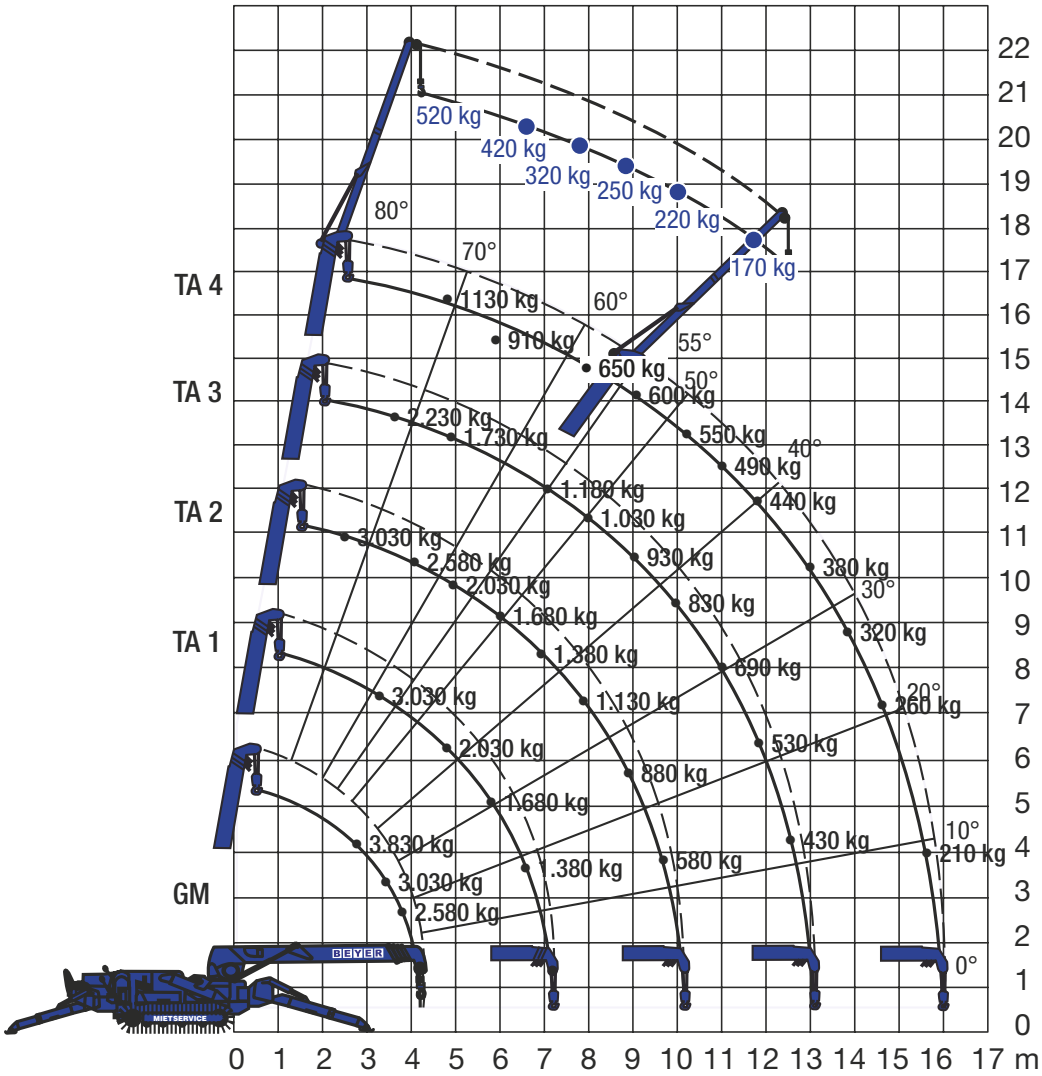

© Beyer-Mietservice KG 2020. Elektronische und sonstige Vervielfältigung, auch auszugsweise, nur mit ausdrücklicher schriftlicher Genehmigung der Beyer-Mietservice KG. Technische Änderungen vorbehalten. Maßgeblich sind die Daten im Betriebshandbuch. Verbindlich für die Tragfähigkeit sind die am Fahrzeug angebrachten Traglastdiagramme.