BEYER Mietservice KG

CONNECTCAR – CCD 6x4

- 2 Sitzplätze
- max. Nutzlast 535 kg
- max. Anhängelast 635 kg
- Wenderadius außen 7,50 m
- StVo-Zulassung

geeignet für:
- Baustellen • Golfplätze • Parkanlagen
- Einsatz in der Landwirtschaft
- Eventbereich

Vorteile:
- Straßenzulassung
- 6 Reifen
- rasenschonend
- kippbare, niedrige Ladepritsche
- große Aufstandfläche

www.beyer-mietservice.de
kostenlose Miethotline 0800 092 99 70

© Beyer-Mietservice KG 2017. Elektronische und sonstige Vervielfältigung, auch auszugsweise, nur mit ausdrücklicher schriftlicher Genehmigung der Beyer-Mietservice KG.
Technische Änderungen vorbehalten. Maßgeblich sind die Daten im Betriebshandbuch.

BEYER Mietservice KG

CONNECTCAR – CCD 6x4

Führerscheinklasse ..... B

Nutzlast.....535 kg
Anhängelast (auf ebenem Gelände)..... 635 kg
Leergewicht..... 593 kg

Länge (ohne Stoßstange).....2,67 m
Breite.....1,52 m
Höhe (gesamt).....1,79 m
Ladepritsche:
Abmessungen.....1,16x1,24x0,23 m
Volumen.....0,32 m³
Radstand (vorne bis hinten).....2,01 m
Radstand (mitte bis hinten).....0,68 m
Bodenfreiheit (Hinterachse)..... 0,17 m
Bodenfreiheit (Fahrerplattform).....0,25 m
Wendekreis.....7,50 m

854 cm3, SAE 21 PS / ECE-R24 18 PS bei 3400 U/min, 3-Zylinder, 4-Takt OHV, Diesel
Max. Drehmoment .....50 Nm bei 2.400 U/min.
Zündung .....IDI Diesel
Schmierung .....Druckumlaufschmierung
Kühlsystem .....flüssigkeitsgekühlt /2 Kühler
Luftfilter: Zweifachtrockenfilter mit Sicherheitselement und Luftfilter-Verschmutzungsanzeige, austauschbar
Batterie.....12 V 340 CCA

Getriebeart.....stufenlos (CVT-Getriebe)
Traktionskontrolle, Differenzsp...... handbetrieben
Hinterachse.....voll integriert, Ölbad
Gangschaltung.....vorwärts, Leerlauf, rückwärts
Bremsen.....nasse Scheibenbremse
Feststellbremse: nasse Scheibenbremse handbetr.

max. Fahrgeschwindigkeit .....32 km/h

Vorderradaufhängung: Einzelradaufhängung vorne mit Stoßdämpfern und progressiven Federn, Dreieckslenker, einstellbar
Federweg (gesamt).....127mm
Hinterradaufhängung..... 4 Niederdruckreifen
Federweg (gesamt).....entfällt
Lenkung.....Zahnstangenlenkung

Reifen:
robuste 4PR-Reifen (HPAP), leistungsstarke Geländereifen, all-terrain
vorne.....22.5x10.00-8 3PR
hinten.....25x12.00-9 3PR

Sitze:
Schalensitz mit hoher Rückenlehne, nach vorne verstellbar

Leergewicht.....ca.593 kg

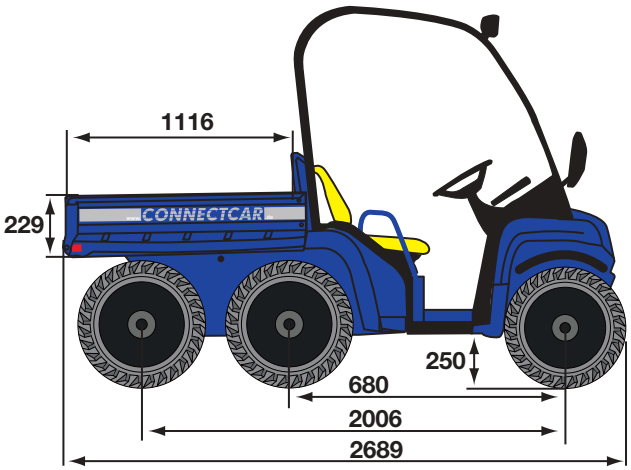

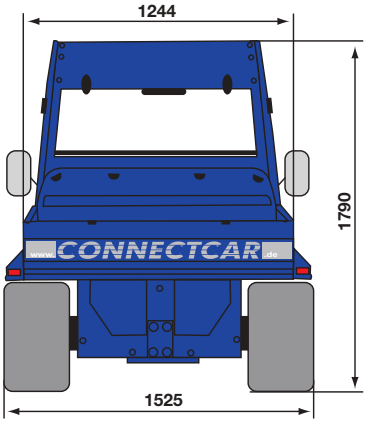

Die kippbare, niedrige Ladepritsche und die herunter klappbare, abmontierbare Heckklappe erweisen sich beim Be- und Entladen als besonders praktisch.

Durch die große Aufstandsfläche der Räder ist ein Festfahren in Spurrillen so gut wie ausgeschlossen. Direkte Zahnstangenlenkung und niedriger Schwerpunkt garantieren hervorragende Fahreigenschaften in jedem Gelände.

Ausstattung
- **doppelter Dosenhalter**
- **Handschuhfach**
- **Betriebsstundenzähler**
- **Kraftstoffanzeige**

© Beyer-Mietservice KG 2017. Elektronische und sonstige Vervielfältigung, auch auszugsweise, nur mit ausdrücklicher schriftlicher Genehmigung der Beyer-Mietservice KG.
Technische Änderungen vorbehalten. Maßgeblich sind die Daten im Betriebshandbuch.