BEYER Mietservice KG

Geländestapler FS 50 GDB-508

- Grundtragkraft 5.000 kg*
- max. Hubhöhe 5,08 m
- Freihub 1,71 m
- Leergewicht ca. 7.900 kg

geeignet für:

- Veranstaltungstechnik • Zeltbau
- Hallenbau • Stahlbau • Industriebau

Vorteile:

- Duplex Freihub • Seitenschieber
- großer Freihub • breite Ballonreifen
- kompakte Maße

Ballonreifen

Dieser Stapler ist mit breiten Ballonreifen ausgerüstet. Durch die breite Auflagefläche der Reifen verringert sich die entsprechende Punktlast. Dieser Geländestapler eignet sich dadurch hervorragend für Einsätze auf sensiblen bzw. empfindlichen Untergründen. Das grobstollige Reifenprofil gewährleistet, dass der Geländestapler auf trockenen Grünflächen und im unbefestigten Gelände entsprechende Traktion aufweist.

www.beyer-mietservice.de

kostenlose Miethotline 0800 092 99 70

© Beyer-Mietservice KG 2018. Elektronische und sonstige Vervielfältigung, auch auszugsweise, nur mit ausdrücklicher schriftlicher Genehmigung der Beyer-Mietservice KG.
Technische Änderungen vorbehalten. Maßgeblich sind die Daten im Betriebshandbuch.

BEYER Mietservice KG

Geländestapler FS 50 GDB-508

Grundtragkraft (LSpA 600 mm).....5.000 kg*

Gesamthub.....5,08 m
Freihub.....1,71 m

Gabelzinken
Gabelmaße (LxBxH).....1200 x 150 x 60 mm
Gabelabstand (max)..... 1670 mm

Gesamtlänge.....4,52 m
Gesamtbreite.....1,74 m
Höhe (über Schutzdach).....2,58 m
Höhe Hubgerüst (Ausgefahren).....4,67 m
Höhe Hubgerüst (Eingefahren).....2,77 m
Neigung Hubgerüst (vorn/hinten).....10°/12°
Steigfähigkeit.....25 %

Radstand.....2,07 m
Spurweite (vorn/hinten).....1,39/1,14 m
Wenderadius.....2,90 m
Lastabstand.....0,70 m
Arbeitsgangbreite.....5,00 m

Perkins 1004.42
Motorleistung.....63 kW (85 PS)
Hubraum.....4233 cm³
Betriebsdrehzahl.....2300 min-1
Batterie.....12 V/105 Ah
Dieseltankvolumen.....80 Liter
Hydraulikdruck.....200 bar

Allradantrieb.....nein
Bereifung (vorne).....315/70 R 22.5 G
Bereifung (hinten).....225/75 R15 XZM

Fahrantrieb..... hydrostatisch
Fahrgeschwindigkeit.....24 km/h
Hebegeschwindigkeit (mit Hublast).....435 mm/s
Senkgeschwindigkeit (mit Hublast).....451 mm/s

Leergewicht.....ca.7.900 kg

** Bitte beachten Sie, dass durch die zusätzliche Sonderausstattung die max. Tragkraft (LSpA 600 mm) 4.800 kg beträgt.*

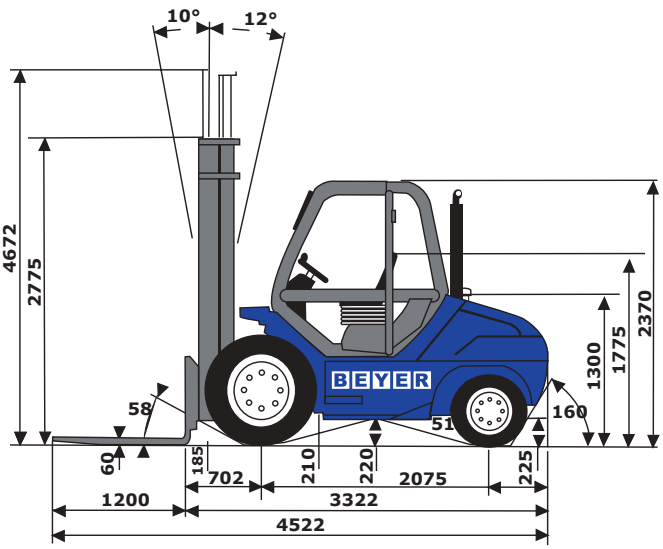

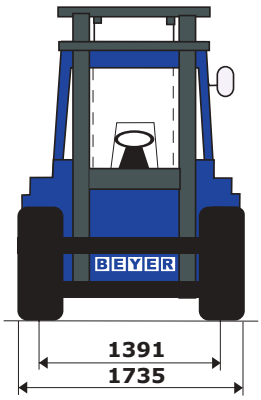

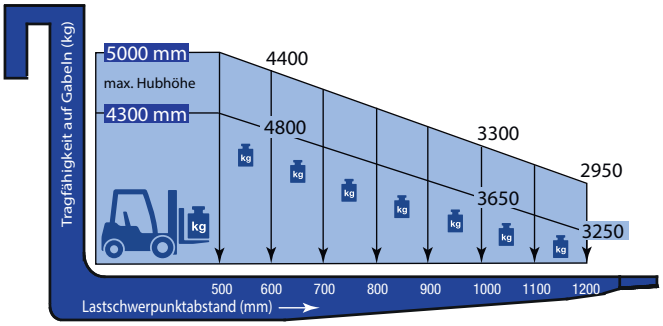

© Beyer-Mietservice KG 2018. Elektronische und sonstige Vervielfältigung, auch auszugsweise, nur mit ausdrücklicher schriftlicher Genehmigung der Beyer-Mietservice KG.
Technische Änderungen vorbehalten. Maßgeblich sind die Daten im Betriebshandbuch.