BEYER Mietservice KG

Geländestapler AFS 50 GDA-550

- Grundtragkraft 5.000 kg
- max. Hubhöhe 5,50 m
- max. Freihub 1,86 m
- Gerätelänge 5,65 m
- Gerätebreite 2,08 m
- Gerätehöhe 2,95 m
- Leergewicht ca. 8.900 kg

geeignet für:

- Veranstaltungstechnik
- Zeltbau • Anlagentechnik
- Fördertechnik • Metallbau

Vorteile:

- Allradantrieb • Triplex Freihub
- hydr. Seitenschieber
- aufgehängte, ergonomische Kabine
- Lastendämpfer • breiter Radstand
- verkranbar

www.beyer-mietservice.de kostenlose Miethotline 0800 092 99 70

© Beyer-Mietservice KG 2023. Elektronische und sonstige Vervielfältigung, auch auszugsweise, nur mit ausdrücklicher schriftlicher Genehmigung der Beyer-Mietservice KG.
Technische Änderungen vorbehalten. Maßgeblich sind die Daten im Betriebshandbuch. Verbindlich für die Tragfähigkeit sind die am Fahrzeug angebrachten Traglastdiagramme.

BEYER Mietservice KG

Geländestapler AFS 50 GDA-550

Grundtragkraft (LSpA 600 mm).....5.000 kg

max. Hubhöhe.....5,50 m
Freihub.....1,86 m

Gabelzinken
Gabelmaße (LxBxH).....1800 x 150 x 60 mm
Gabelabstand (max)..... 1670 mm

Gesamtlänge..... 5,65 m
Gesamtbreite.....2,08 m
Höhe (über Schutzdach).....2,48 m
Höhe Hubgerüst (Ausgefahren).....6,60 m
Höhe Hubgerüst (Eingefahren).....2,95 m
Neigung Hubgerüst (vorne/hinten).....15°/15°
Radstand.....2,12 m
Wenderadius.....3,98 m

Perkins Euro2 1104C44
Motorleistung.....61,5 kW (84 PS)
Hubraum.....4400 cm³
amx. Drehzahl.....bei 2.200 U/min.

Bereifung (vorne).....18 R 22,5 XF TUBELESS
Bereifung (hinten).....12,5 /80 R 18 XM 37

Kraftübertragung.....Drehmomentwandler
Fahrtrichtungsschalter.....elektrohydraulisch
Gänge 4 Vorwärts und Rückwärts
max. Fahrgeschwindigkeit.....20 km/h
Klauenentkupplung mit elektrohydraulischer Steuerung

Kühlsystem.....13 l
Motoröl.....8,5 l
Hydrauliköl.....64 l
Kraftstoff.....85 l

Leergewicht..... ca. 8.900 kg

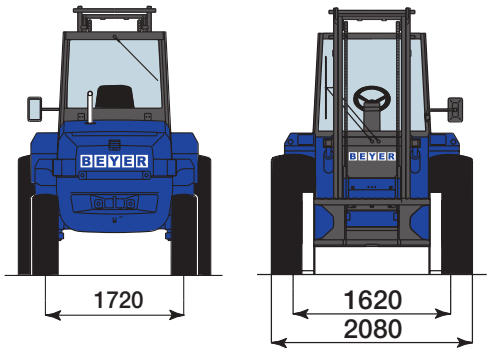

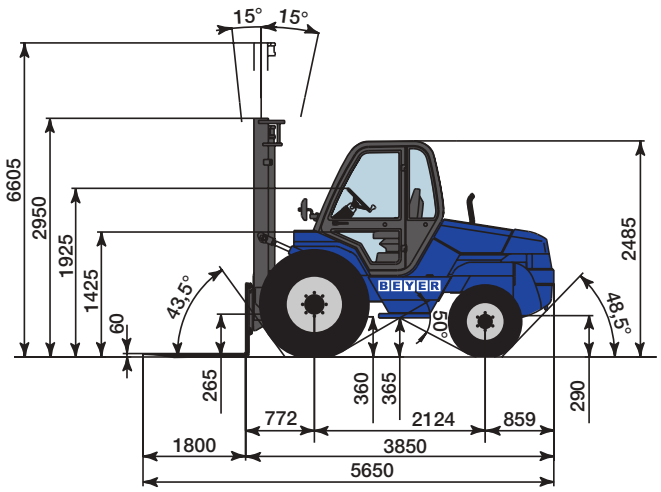

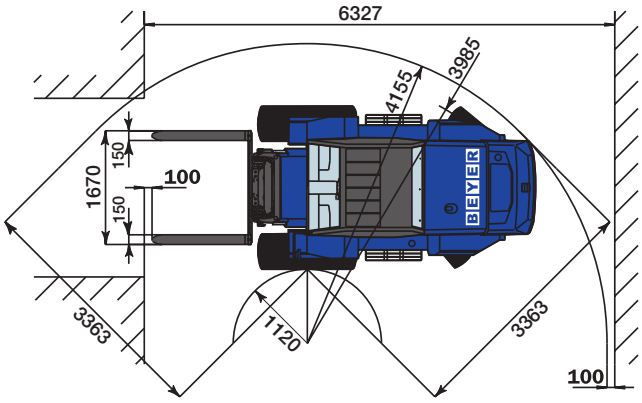

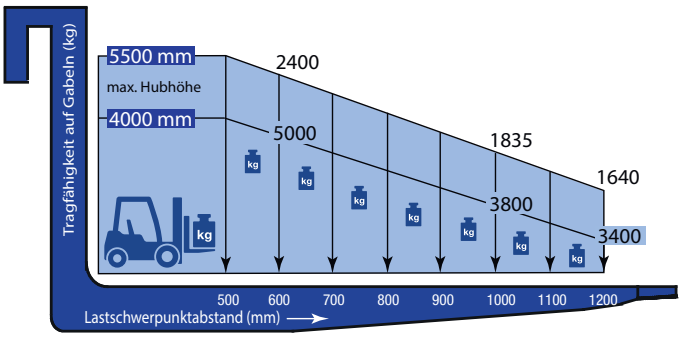

www.beyer-mietservice.de kostenlose Miethotline **0800 092 99 70**

© Beyer-Mietservice KG 2023. Elektronische und sonstige Vervielfältigung, auch auszugsweise, nur mit ausdrücklicher schriftlicher Genehmigung der Beyer-Mietservice KG.
Technische Änderungen vorbehalten. Maßgeblich sind die Daten im Betriebshandbuch. Verbindlich für die Tragfähigkeit sind die am Fahrzeug angebrachten Traglastdiagramme.