BEYER Mietservice KG

TSR 1840 Gittermast 0,6 t / 4,2 m

max. Tragkraft 600 kg
max. Hebehöhe 17,80 m*
max. Reichweite 17,60 m*
Gerätelänge 6,85 m
Gerätebreite 2,55 m
Gerätehöhe 3,10 m
Gesamtgewicht ca. 14.685 kg

geeignet für:
- Industrie • Baugewerbe • Sonderprojekte
- Maschinenbau • Hallen- und Stahlbau

Vorteile:
- 400° mit Anschlag drehbarer Oberwagen
- permanenter Allradantrieb • 3 Lenkarten
- Klappstützen • Funkfernbedienung
- Überdruckkabine mit Heizung
- automatischer Niveauausgleich
- automatische Anbaugeräteerkennung
- Schnellwechsler • Lastüberwachung
- Multifunktionsanzeige (7-Zoll-Display)
- Dieselpartikelfilter
- verkranbar

- Verlängerung des Teleskoparms
- leichte Handhabung an schwer zugänglichen Orten

ECO FRIENDLY

Emissionsarme Baumaschinen reduzieren Umweltbelastungen!

GARANTIERTE BEYER QUALITÄT

Wählen Sie aus einem großen Sortiment mögliche Anbauwerkzeuge!

STAGE V ENGINE

Die Maschine erfüllt modernste Abgasnormen!

Denken Sie an die Umwelt!

www.beyer-mietservice.de kostenlose Miethotline **0800 092 99 70**

© Beyer-Mietservice KG 2025. Elektronische und sonstige Vervielfältigung, auch auszugsweise, nur mit ausdrücklicher schriftlicher Genehmigung der Beyer-Mietservice KG.
Technische Änderungen vorbehalten. Maßgeblich sind die Daten im Betriebshandbuch. Verbindlich für die Tragfähigkeit sind die am Fahrzeug angebrachten Traglastdiagramme.

BEYER Mietservice KG

TSR 1840 Gittermast 0,6 t / 4,2 m

max. Tragkraft ..... 600 kg
max. Tragkraft bei max. Hebehöhe.....600 kg*

max. Hebehöhe ..... 17,80 m*
max. Reichweite ..... 17,60 m*

Gerätebreite.....2,55 m
Breite mit ausgefahrenen Stützen..... 4,27 m
Gerätehöhe.....3,10 m
Gerätelänge ohne Gittermast.....6,85 m
Gesamtlänge mit Gittermast..... 11,02 m
Bodenfreiheit.....0,24 m
Steigfähigkeit.....41 %

Gittermast Maße
Länge..... 4,17 m
Breite..... 0,88 m

4-Zylinder Diesel-Motor
Deutz TCD 3,6 L4 - Stage V
Leistung bei 2.200 U/min.....55,4 kW (75 PS)
max. Drehmoment.....390 Nm bei 1.300 U/min.
Hubraum.....3,6 l
Common-Rail-Einspritzung,
wassergekühlt
max. Fahrgeschwindigkeit.....20 km/h

Bereifung..... 18 R19,5

Fassungsvermögen der Tanks
Kühlflüssigkeit.....23 l
Motoröl.....8 l
Hydrauliköl..... 180 l
Diesel-Kraftstoff.....180 l

Hydraulik
mit Zahnrad-Pumpe
max. Betriebsdruck..... 280 bar

Gesamtgewicht (mit Gittermast).....ca. 14.685 kg
Gewicht des Gittermast..... ca. 280 kg

** Die Daten basieren auf dem Teleskopstapler mit Gittermast 0,6 t - 4,2 m in abgestützter Position.*

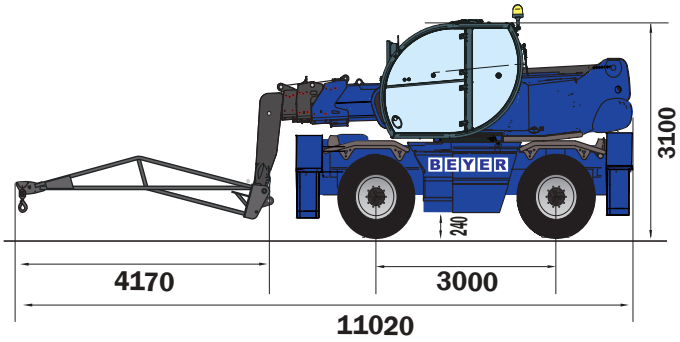

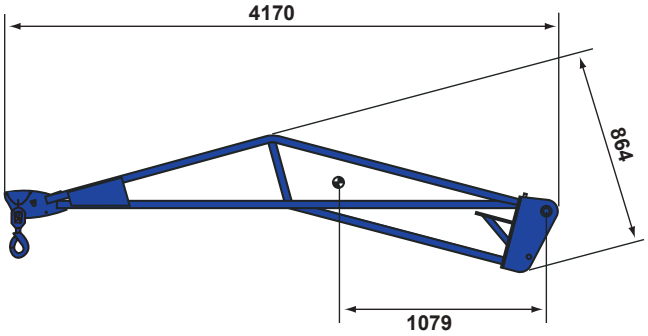

auf Stützen

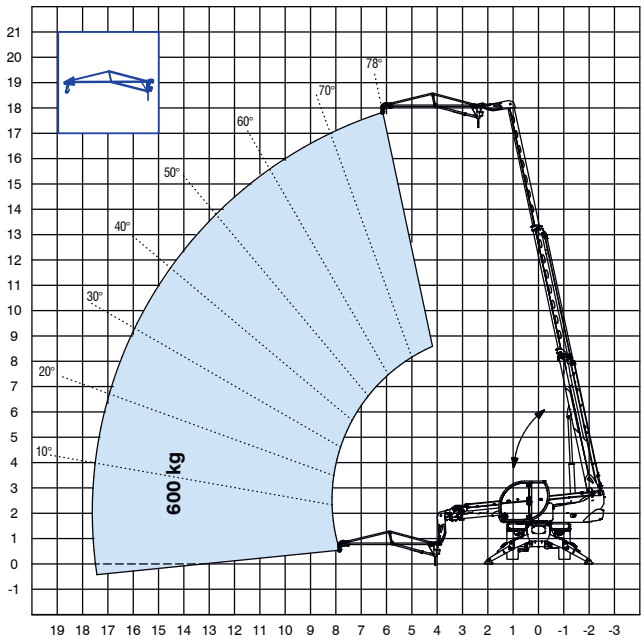

Hebehöhe 17,8 m **Reichweite 17,6 m**

www.beyer-mietservice.de kostenlose Miethotline 0800 092 99 70

© Beyer-Mietservice KG 2025. Elektronische und sonstige Vervielfältigung, auch auszugsweise, nur mit ausdrücklicher schriftlicher Genehmigung der Beyer-Mietservice KG.
Technische Änderungen vorbehalten. Maßgeblich sind die Daten im Betriebshandbuch. Verbindlich für die Tragfähigkeit sind die am Fahrzeug angebrachten Traglastdiagramme.

TSR 1840 Gittermast 0,6 t / 4,2 m

frontal auf Räder

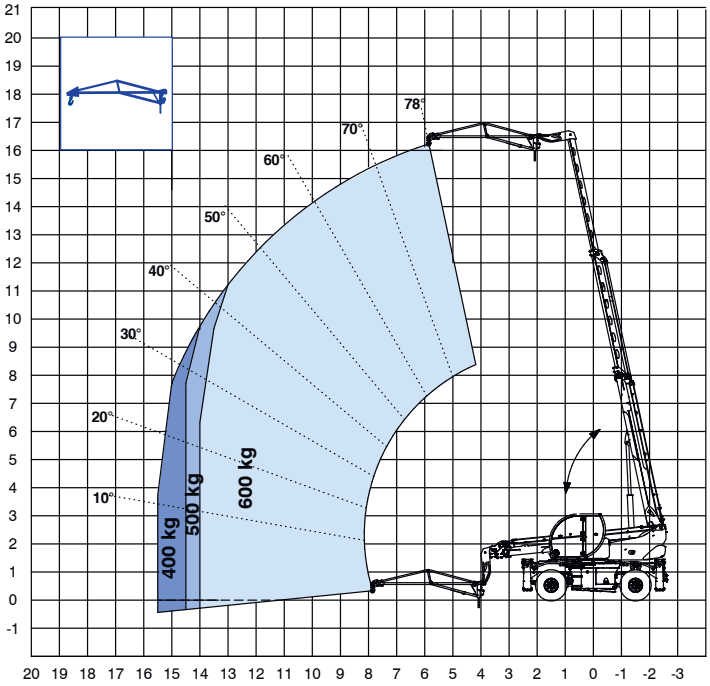

Hebehöhe 16,2 m
Reichweite 15,5 m

seitlich auf Räder

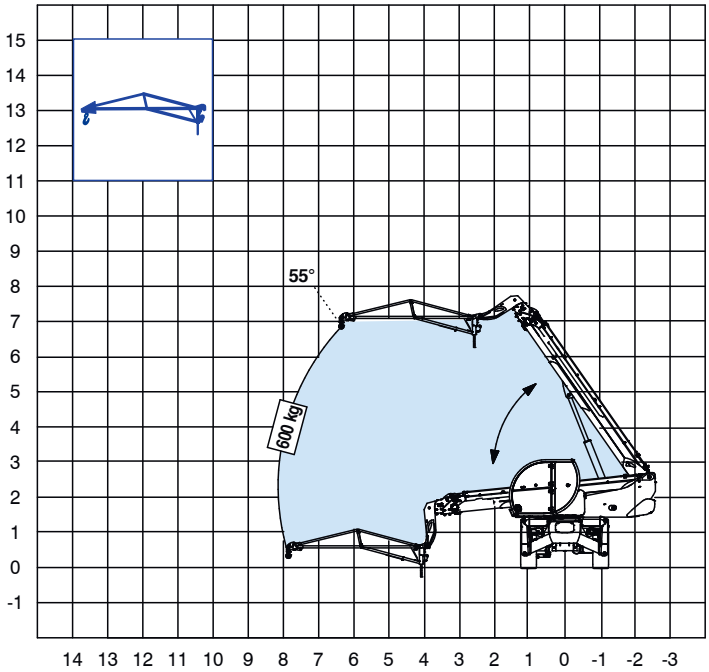

Hebehöhe 6,9 m
Reichweite 8,1 m

© Beyer-Mietservice KG 2025. Elektronische und sonstige Vervielfältigung, auch auszugsweise, nur mit ausdrücklicher schriftlicher Genehmigung der Beyer-Mietservice KG.
Technische Änderungen vorbehalten. Maßgeblich sind die Daten im Betriebshandbuch. Verbindlich für die Tragfähigkeit sind die am Fahrzeug angebrachten Traglastdiagramme.